Bradopák,
to je kabrňák

# BRADOP
*nábytek*

# Konferenční stoly

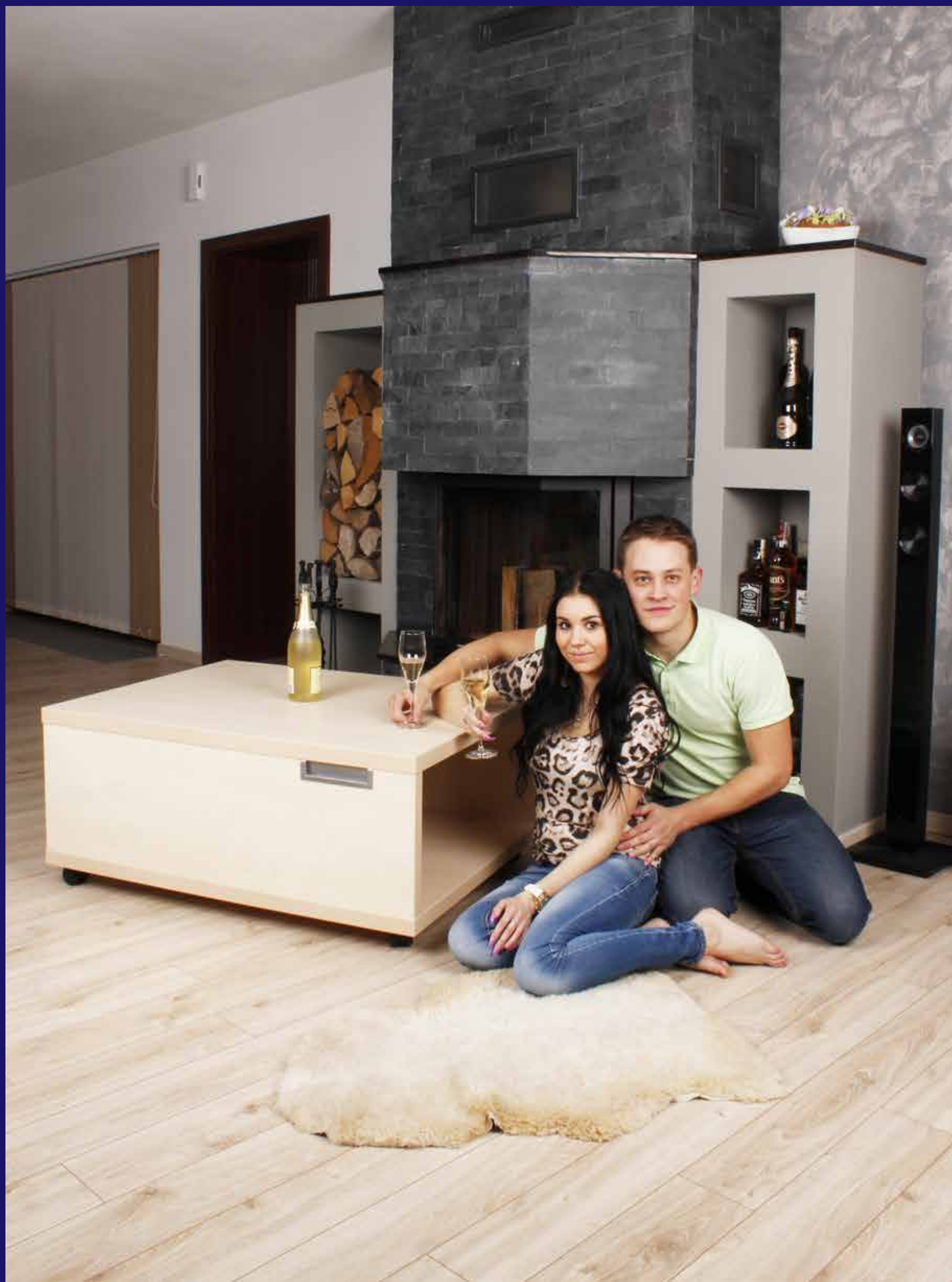

2/15

Platnost do 1/2016

# OBSAH

Přehled produktů str. 1 - 2
Konferenční stoly obdélníkové str. 3 - 18
Konferenční stoly čtvercové str. 19 - 24
Konferenční stoly oválné str. 25 - 28
Připravujeme str. 29
Přehled doplňkových produktů str. 30
Výroba str. 31
Vzorník barevného provedení str. 32

K138

**NOVINKA**

Konferenční stoly obdélníkové

# Konferenční stoly čtvercové

K139

**NOVINKA**

# Konferenční stoly oválné

K211

# PŘEHLED PRODUKTŮ

## konferenční stoly / obdélníkové

**K02** Michal

str.12

**K05** Radek

str.12

**K06** Rudolf

str.12

**K07** Jiří

str.12

**K10** Filip

str.10

**K11** Tomáš

str.10

**K34** Vojta

str.9

**K42** Pavel

str.13

**K43** Bořek

str.13

**K45** Sebastián

str.13

**K46** Otmar

str.13

**K64** DOPRODEJ

str.14

**K66** DOPRODEJ

str.16

**K67** DOPRODEJ

str.16

**K69** DOPRODEJ

str.14

**K71** DOPRODEJ

str.16

**K72** DOPRODEJ

str.16

**K82** DOPRODEJ

str.15

**K87** DOPRODEJ

str.15

**K110** Viktor

str.6

**K110** DOPRODEJ

str.6

**K111** Alex

str.4

**K112** Ládík

str.5

**K112** DOPRODEJ

str.5

**K113** Aleš

str.6

**K115** Alan

str.6

**K117** Zbyněk

str.4

**K119** Tonda

str.5

**K120** Artur

str.3

**K121** Richard

str.5

**K122** DOPRODEJ

str.10

**K127** Silvestr

str.7

**K129** Miloslav

str.8

**K131** Ondřej

str.8

**K132** Klement

str.8

**K136** Arnold Novinka

str.8

**K137** Medard Novinka

str.2

**K138** Prokop Novinka

str.2

**K216** Emanuel

str.10

**K217** DOPRODEJ

str.4

**K220** Evžen

str.3

**K220** DOPRODEJ

str.4

**B301** Kašpar

str.14

**B302** Baltazar

str.14

## konferenční stoly / čtvercové

**K04** René

str.22

**K41** Jan

str.22

**K44** Ben

str.22

**K101** Kamil

str.18

**K101** DOPRODEJ

str.18

**K105** Tobias

str.20

**K105** DOPRODEJ

str.18

**K106** DOPRODEJ

str.20

**K107** DOPRODEJ

str.20

**K114** Alois

str.20

**K116** Lubko

str.18

**K126** Leoš

str.19

**K128** Šimon

str.21

**K130** Daniel

str.21

**K133** Albert

str.21

**K135** Tibor

str.22

**K139** Mojmír Novinka

str.17

**K208** Dušan

str.19

## konferenční stoly / oválné

**K01** Martin

str.26

**K08** Jaroslav

str.26

**K12** Vít

str.25

**K51** Ignác

str.26

**K52** Roman

str.26

**K102** DOPRODEJ

str.23

**K103** DOPRODEJ

str.24

**K104** DOPRODEJ

str.23

**K123** Dalibor

str.24

**K125** Dan

str.25

**K211** Erik

str.24

**K221** Eugen

str.24

K137

# NOVINKA

Žádný obývací pokoj není kompletní bez konferenčního stolu.

Je jen na Vás , který konferenční stolek Vám bude nejlépe ladit se sedací soupravou .

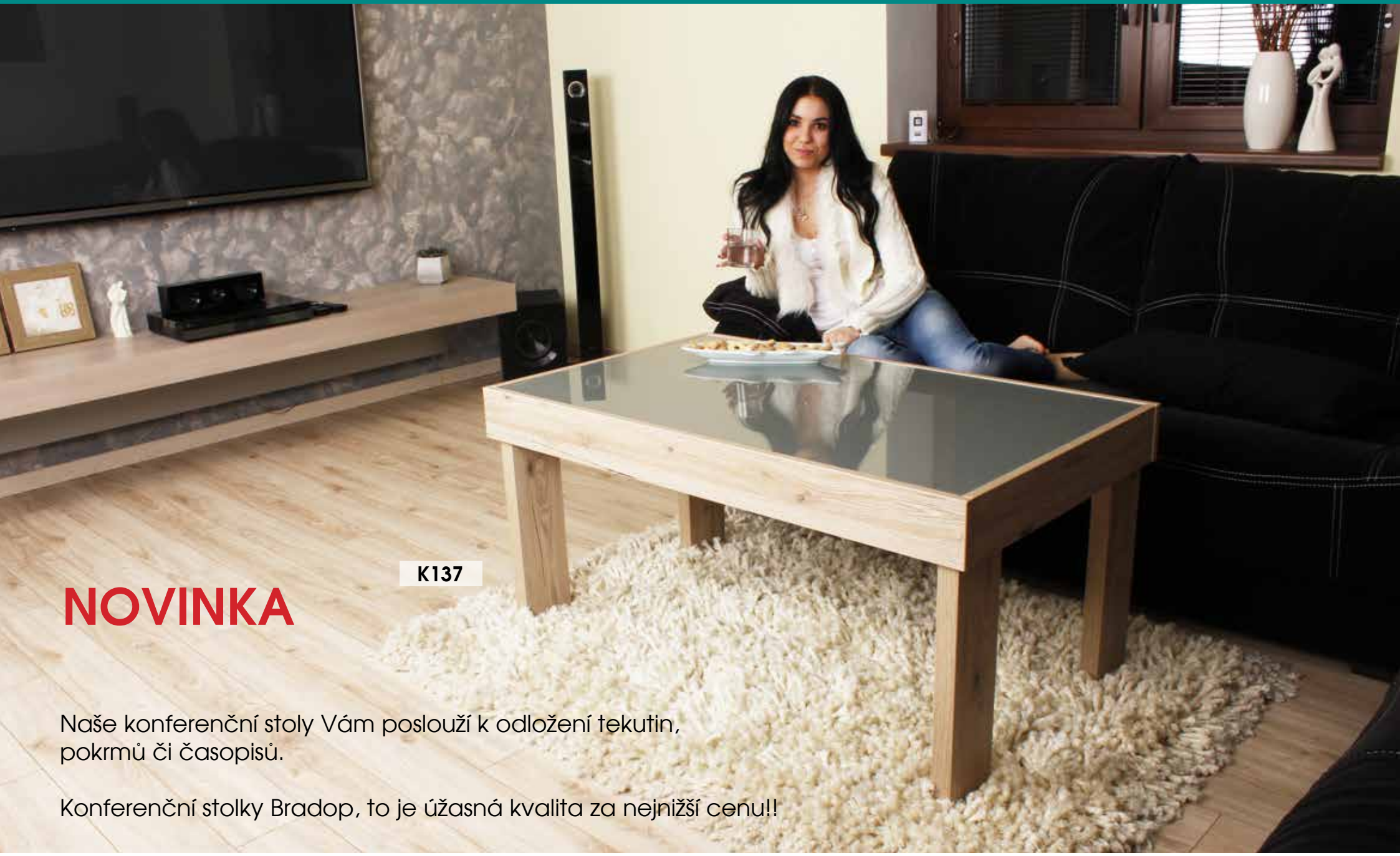

K137

# NOVINKA

Naše konferenční stoly Vám poslouží k odložení tekutin, pokrmů či časopisů.

Konferenční stolky Bradop, to je úžasná kvalita za nejnižší cenu!!

Sedací souprava na fotografii není součástí naší nabídky.

**Specifikace barevného provedení vošťiny na str.32 a u zbývajícího provedení zdvojené lamino.**

## **K138** Prokop **NOVINKA** /š.100 x hl.80 x v.45 cm/

Materiál: voština 3,8 cm, lamino 3,6 cm, ABS hrana v dřevodezénu, úchytka stříbrná, kolečka s brzdou

Základní provedení:

DS P HE L W DB H

Provedení s příplatkem 20 %:

CA BB MO CE T S B M

Cena **4 574** Kč, **166,44** €

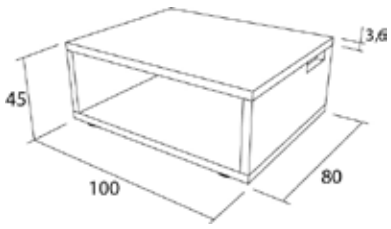

## **K137** Medard **NOVINKA** /š.110 x hl.65 x v.54 cm/

Materiál: lamino 1,8 cm, ABS hrana v dřevodezénu, sklo Lacobel stříbrné

Základní provedení:

DS P HE L W DB H

Provedení s příplatkem 20 %:

CA BB MO CE T S B M

Cena **2 790** Kč, **101,52** €

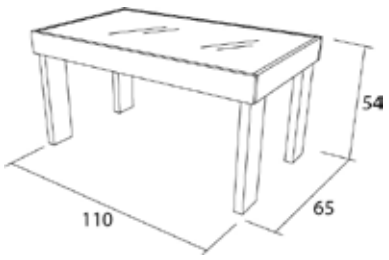

## **K220** Evžen /š.110 x hl.60 x v.47 cm/

Materiál: voština 3,8 cm, lamino 1,8 cm, ABS hrana v dřevodezénu

Základní provedení:

DS P HE L W DB H

Provedení s příplatkem 20 %:

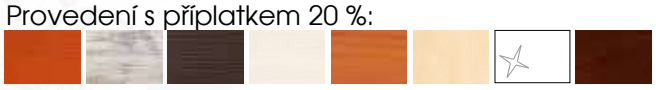

CA BB MO CE T S B M

Cena **2 355** Kč, **93,34** €

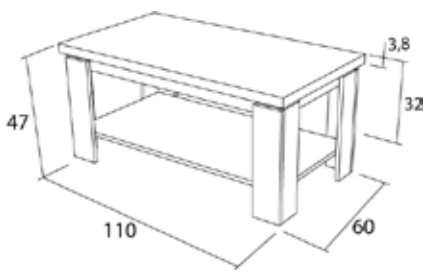

## **K120** Artur /š.110 x hl.64 x v.50 cm/

Materiál: voština 3,8 cm, lamino 1,8 a 3,6 cm, ABS hrana v dřevodezénu, kluzáky

Základní provedení:

DS P HE L W DB H

Provedení s příplatkem 20 %:

CA BB MO CE T S B M

Cena **2 829** Kč, **112,14** €

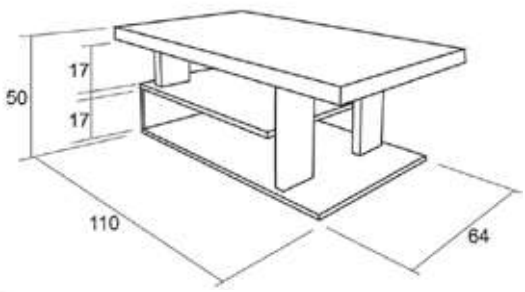


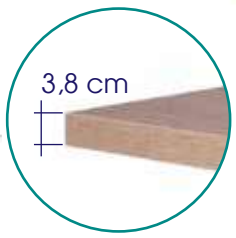

**Specifikace barevného provedení voštiny na str.32 a u zbývajícího provedení zdvojené lamino.**

**Specifikace barevného provedení voštiny na str.32 a u zbývajícího provedení zdvojené lamino.**

## **K111** Alex /š.130 x hl.70 x v.43 cm/

Materiál: voština 3,8 cm, lamino 1,8 cm, ABS hrana v dřevodezénu, kluzáky

Základní provedení:

DS P HE L W DB H

Provedení s příplatkem 20 %:

CA BB MO CE T S B M

Cena **3 999** Kč, **159,82** €

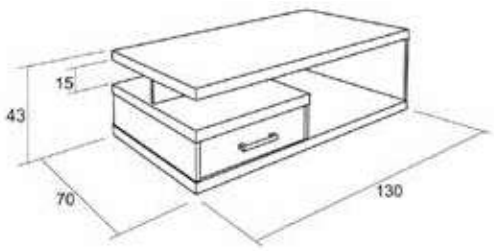

## **K117** Zbyněk /š.110 x hl.55 x v.51 cm/

Materiál: voština 3,8 cm, lamino 1,8 a 3,6 cm, ABS hrana v dřevodezénu

Základní provedení:

DS P HE L W DB H

Provedení s příplatkem 20 %:

CA BB MO CE T S B M

Cena **2 118** Kč, **83,94** €

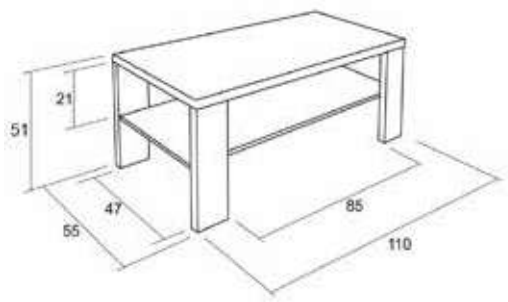

## **K217** DOPRODEJ /š.110 x hl.60 x v.39 cm/

Materiál: voština 3,8 cm, lamino 1,8 cm, ABS hrana v dřevodezénu

Skladem kombinace barev:

WE L

Cena **2 651** Kč, **105,09** €

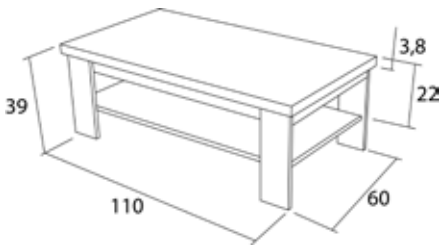

## **K220** DOPRODEJ /š.110 x hl.60 x v.48,5 cm/

Materiál: voština 5 cm, lamino 1,8 cm, ABS hrana v dřevodezénu

Skladem kombinace barev:

MO Z-lesk CE Z-lesk

Cena **3 734** Kč, **148,00** €

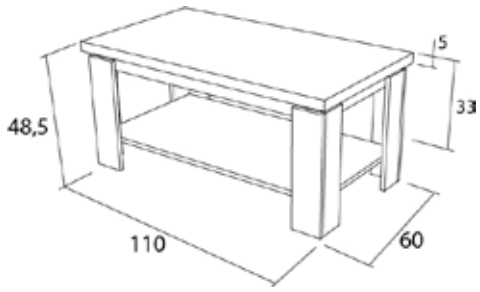


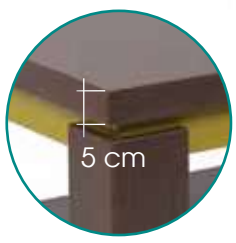

## K119 Tonda /š.100 x hl.55 x v.44 cm/

Materiál: voština 3,8 cm, ABS hrana v dřevodezénu, plastové tubusy stříbrné (u provedení wenge v černé barvě), kolečka s brzdou nebo kluzáky

Základní provedení:

DS P HE L W DB H

Provedení s příplatkem 20 %:

CA BB MO CE T S B M

Cena **2 829** Kč, **112,14** €

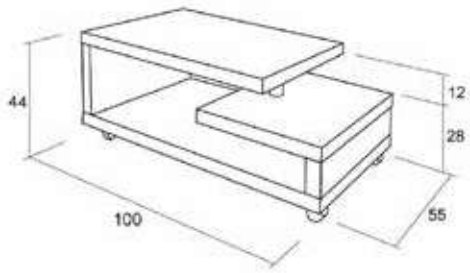

## K121 Richard /š.100 x hl.64 x v.49 cm/

Materiál: voština 3,8 cm, lamino 1,8 a 3,6 cm, ABS hrana v dřevodezénu, plastové tubusy stříbrné (u provedení wenge v černé barvě)

Základní provedení:

DS P HE L W DB H

Provedení s příplatkem 20 %:

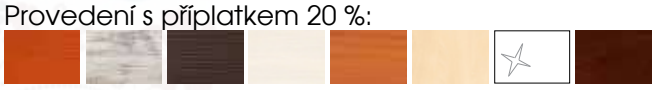

CA BB MO CE T S B M

Cena **2 829** Kč, **112,14** €

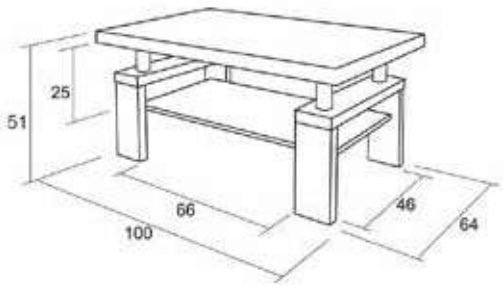

## K112 Ládík /š.130 x hl.70 x v.41 cm/

Materiál: voština 3,8 cm, ABS hrana v dřevodezénu, plastové tubusy stříbrné (u provedení wenge v černé barvě), kluzáky

Základní provedení:

DS P HE L W DB H

Provedení s příplatkem 20 %:

CA BB MO CE T S B M

Cena **3 354** Kč, **132,96** €

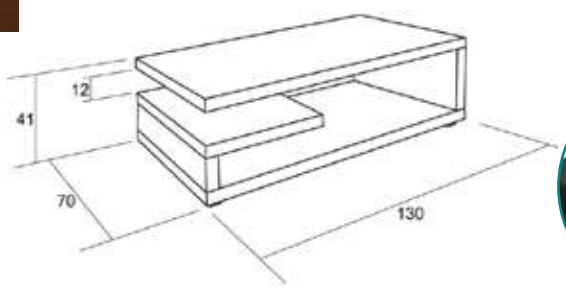

## K112 DOPRODEJ /š.130 x hl.70 x v.41 cm/

Materiál: voština 5 cm, ABS hrana v dřevodezénu, plastové tubusy stříbrné, kluzáky

Skladem provedení:

AE TE PE

Cena **4 599** Kč, **182,65** €

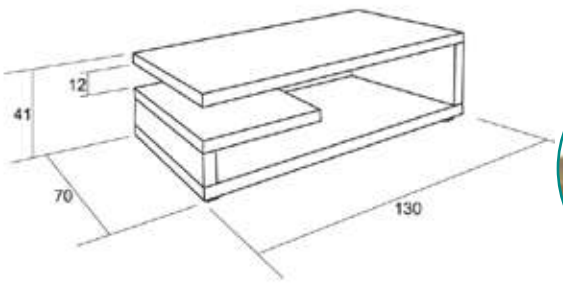

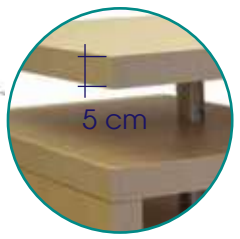


**Specifikace barevného provedení voštiny na str.32 a u zbývajícího provedení zdvojené lamino.**

**Specifikace barevného provedení voštiny na str.32 a u zbývajícího provedení zdvojené lamino.**

## **K110** Viktor /š.135 x hl.75 x v.45 cm/

Materiál: voština 3,8 cm, lamino 1,8 cm, ABS hrana v dřevodezénu, sklo Lacobel černé

Základní provedení:

DS P HE L W DB H

Provedení s příplatkem 20 %:

CA BB MO CE T S B M

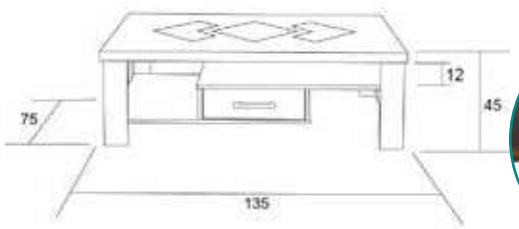

Cena **5 675** Kč, **224,95** €

## **K115** Alan /š.100 x hl.64 x v.44 cm/

Materiál: voština 3,8 cm, lamino 1,8 cm, ABS hrana v dřevodezénu, sklo Lacobel černé

Základní provedení:

DS P HE L W DB H

Provedení s příplatkem 20 %:

CA BB MO CE T S B M

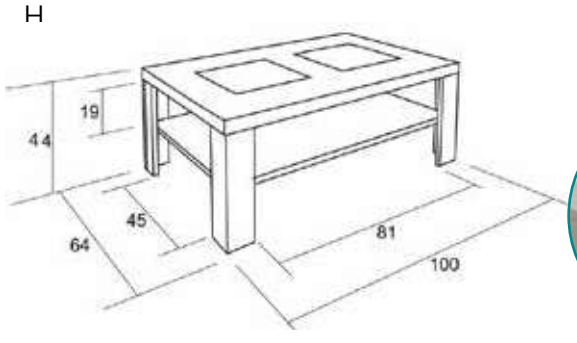

Cena **2 999** Kč, **119,19** €

## **K113** Aleš /š.110 x hl.60 x v.44 cm/

Materiál: voština 3,8 cm, lamino 1,8 cm, ABS hrana v dřevodezénu, sklo Lacobel černé

Základní provedení:

DS P HE L W DB

Provedení s příplatkem 20 %:

CA BB MO CE T S B M

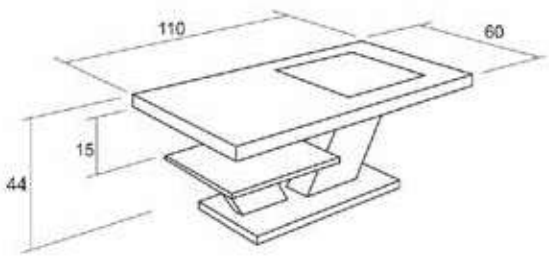


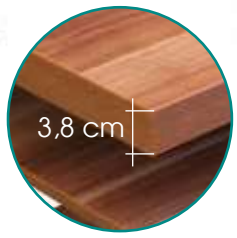


Cena **3 896** Kč, **154,45** €

## **K110** DOPRODEJ /š.135 x hl.75 x v.47 cm/

Materiál: voština 5 cm, lamino 1,8 cm, ABS hrana v dřevodezénu, sklo Lacobel černé

Skladem provedení:

AE WE

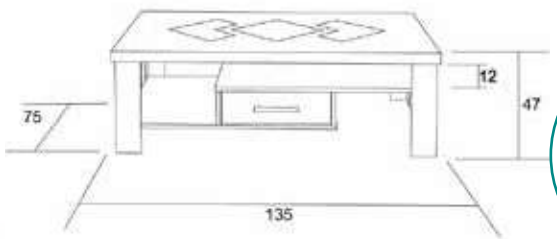


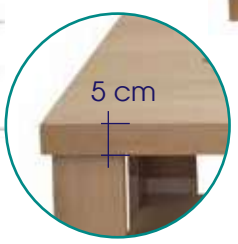


Cena **5 675** Kč, **224,95** €

# konferenční stoly / obdélníkové / lamino

## K127 Silvestr /š.110 x hl.60 x v.52 cm/

Materiál: lamino 1,8 cm, ABS hrana v dřevodezénu

Základní provedení:

DS P HE L W DB H

Provedení s příplatkem 20 %:

CA BB MO CE T S B M

Cena **2 133** Kč, **84,54** €

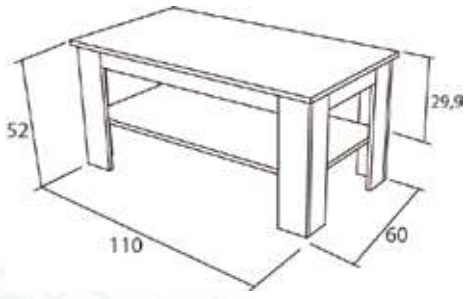

## **K136** Arnold **NOVINKA** /š.110 x hl.70 x v.56 cm/

Materiál: lamino 1,8 a 7,2 cm (nohy), ABS hrana v dřevodezénu

Základní provedení:

DS P HE L W DB H

Provedení s příplatkem 20 %:

CA BB MO CE T S B M

Cena **1 830** Kč, **66,59** €

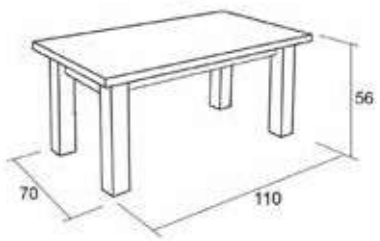

## **K129** Miloslav /š.115 x hl.70 x v.54 cm/

Materiál: lamino 1,8 cm, ABS hrana v dřevodezénu

Základní provedení:

DS P HE L W DB H

Provedení s příplatkem 20 %:

CA BB MO CE T S B M

Cena **2 488** Kč, **98,64** €

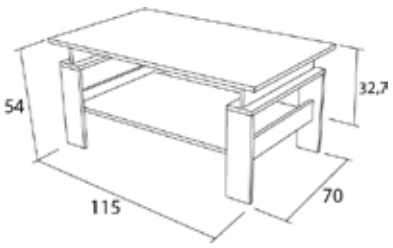

## **K131** Ondřej /š.110 x hl.65 x v.54 cm/

Materiál: lamino 3,6 cm, lamino 1,8 cm, ABS hrana v dřevodezénu

Základní provedení:

DS P HE L W DB H

Provedení s příplatkem 20 %:

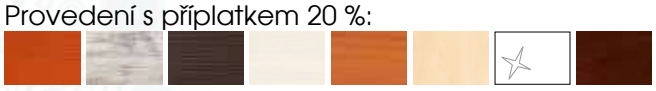

CA BB MO CE T S B M

Cena **2 399** Kč, **95,22** €

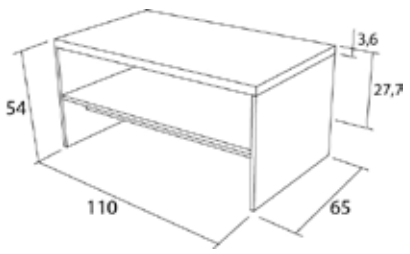

## **K132** Klement /š.110 x hl.65 x v.56 cm/

Materiál: lamino 3,6 cm, lamino 1,8 cm, ABS hrana v dřevodezénu

Základní provedení:

DS P HE L W DB H

Provedení s příplatkem 20 %:

CA BB MO CE T S B M

Cena **2 133** Kč, **84,54** €

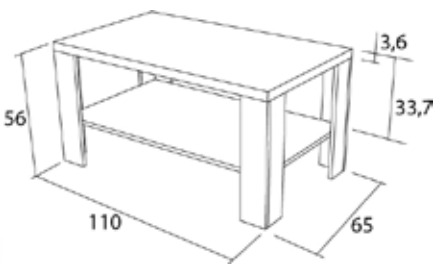

## **K34** Vojta /š.130-65 x hl.66 x v.57-70 cm/

Materiál: lamino 1,8 a 3,6 cm, ABS hrana v dřevodezénu, rozkládací stůl se zvedacím mechanismem (ruční zvedání)

Základní provedení:

S P HE L W

Cena **6 258** Kč, **248,05** €

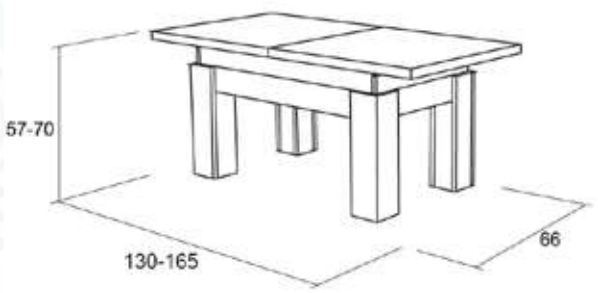


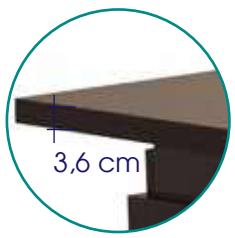

## **K216** Emanuel /š.115 x hl.70,50 x v.34 cm/

Materiál: lamino 3,6 a 1,8 cm, ABS hrana v dřevodezénu, kluzáky

Základní kombinace provedení:

HE S

Skladem kombinace provedení:

B-lesk Č-lesk

Cena **4 252** Kč, **168,55** €

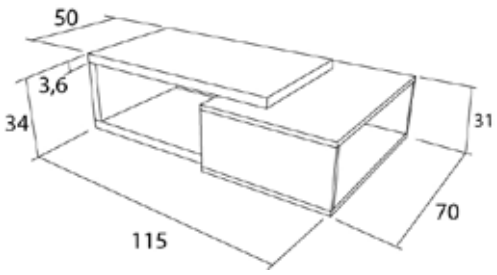

## **K11** Tomáš /š.110 x hl.60 x v.52 cm/

Materiál: lamino 3,6 a 1,8 cm, ABS hrana v dřevodezénu

Základní provedení:

DS P HE L W DB H

Provedení s příplatkem 20 %:

CA BB MO CE T S B M

Cena **2 490** Kč, **98,71** €

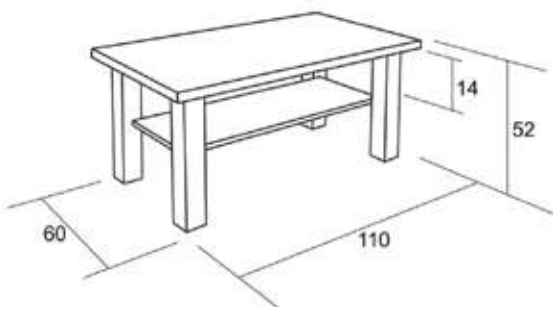

## **K122** DOPRODEJ /š.100 x hl.65 x v.43 cm/

Materiál: lamino 1,8 cm, voština 5 cm, ABS hrana v dřevodezénu, kolečka s brzdou

Skladem barvy:

L CE WE

Cena **2 473** Kč, **98,04** €

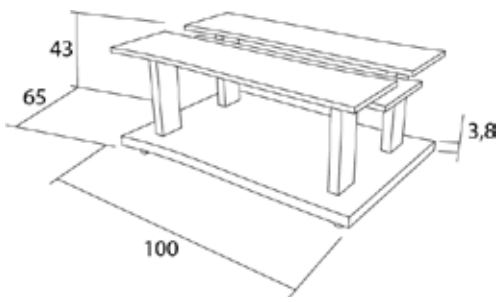


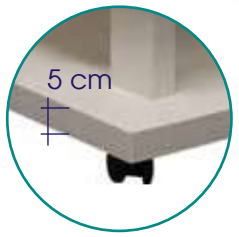


## **K10** Filip /š.110 x hl.60 x v.55 cm/

Materiál: lamino 1,8 cm, ABS hrana v dřevodezénu, kouřové sklo

Základní provedení:

DS P HE L W DB H

Provedení s příplatkem 20 %:

CA BB MO CE T S B M

Cena **1 868** Kč, **74,07** €

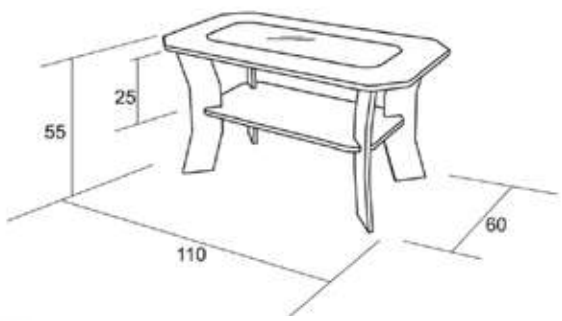

C524
C525
C530
K117
P023

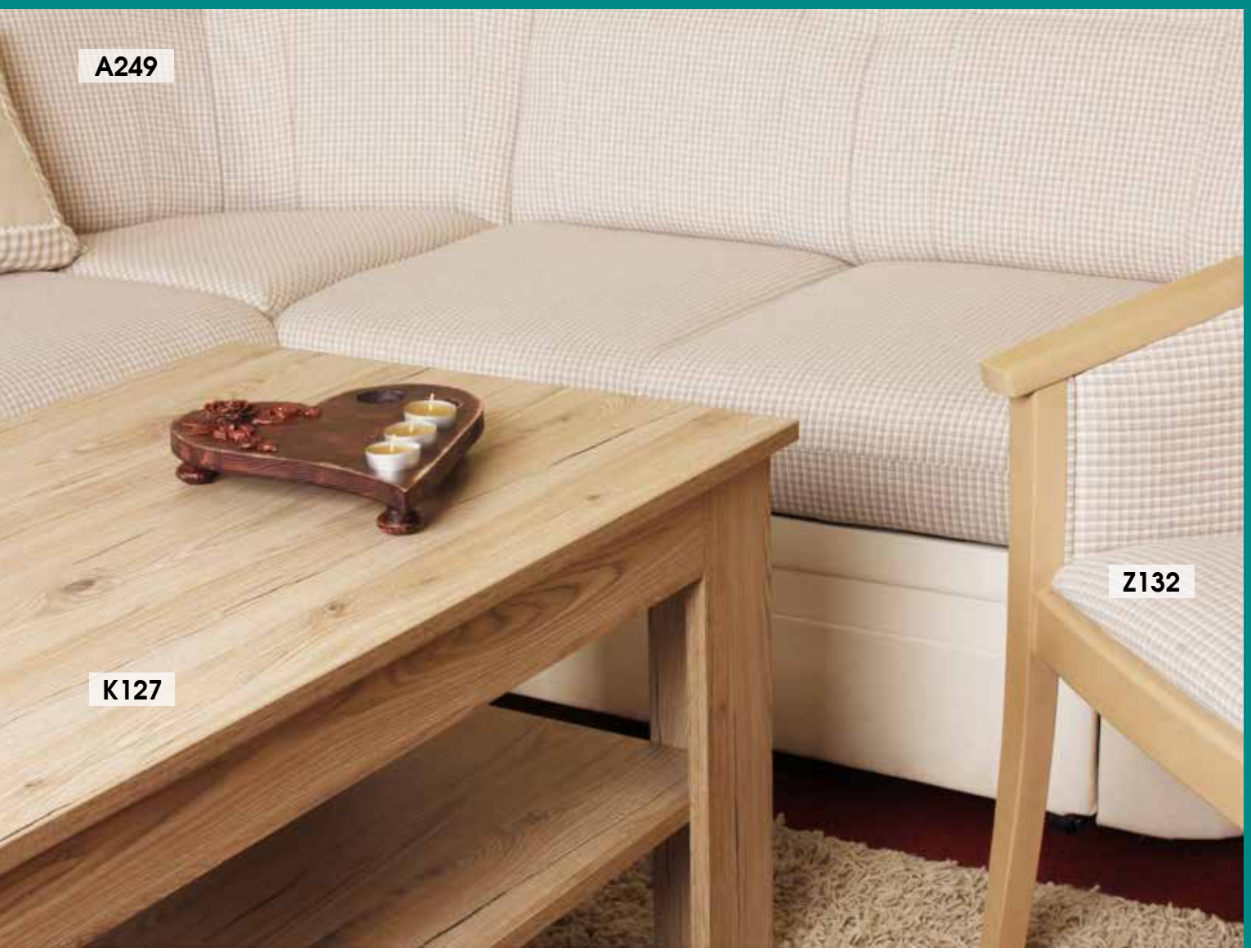
A249
Z132
K127

K220

K127

## **K02** Michal /š.110 x hl.60 x v.55 cm/

Materiál: lamino 1,8 cm, ABS hrana v dřevodezénu

Základní provedení:

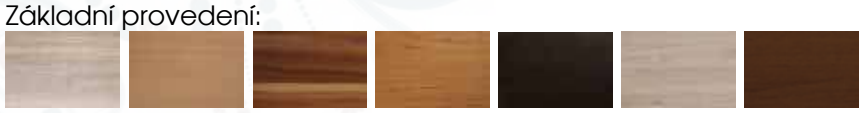

DS P HE L W DB H

Provedení s příplatkem 20 %:

CA BB MO CE T S B M

Cena **1 499** Kč, **59,97** €

## **K05** Radek /š.91 x hl.56 x v.54 cm/

Materiál: lamino, ABS hrana v dřevodezénu, horní deska je ukončena lištou z MDF

Základní provedení:

DS S P HE L W H CA M

Cena **1 762** Kč, **69,84** €

## **K06** Rudolf /š.116 x hl.56 x v.54 cm/

Materiál: lamino, ABS hrana v dřevodezénu, horní deska je ukončena lištou z MDF

Základní provedení:

DS S P HE L W H CA M

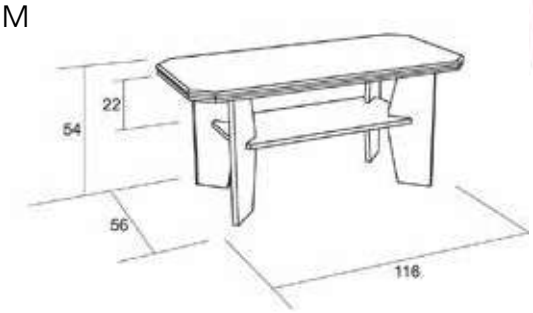


Cena **1 940** Kč, **76,89** €

## **K07** Jiří /š.110 x hl.60 x v.54 cm/

Materiál: lamino 1,8 cm, ABS hrana v dřevodezénu

Základní provedení:

DS P HE L W DB H

Provedení s příplatkem 20 %:

CA BB MO CE T S B M

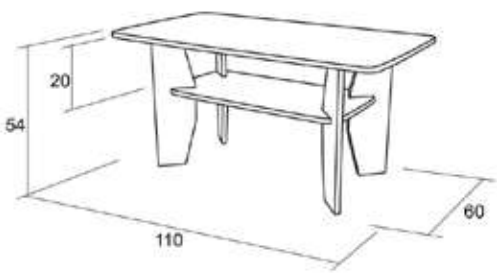


Cena **1 299** Kč, **51,50** €

## **K42** Pavel /š.91 x hl.56 x v.54 cm/

Materiál: lamino 1,8 cm, plastové lišty, ABS hrana v dřevodezénu, horní deska je ukončená lištou z MDF, dlažba

Základní provedení:

DS S P HE L W

Dlažba:

71 72 73

Cena **1 762** Kč, **69,84** €

## **K43** Bořek /š.116 x hl.56 x v.54 cm/

Materiál: lamino 1,8 cm, plastové lišty, ABS hrana v dřevodezénu, horní deska je ukončená lištou z MDF, dlažba

Základní provedení:

DS S P HE L W

Dlažba:

71 72 73

Cena **2 028** Kč, **80,38** €

## **K45** Sebastián /š.91 x hl.56 x v.54 cm/

Materiál: lamino 1,8 cm, plastové lišty, ABS hrana v dřevodezénu, horní deska je ukončená lištou z MDF, dlažba

Základní provedení:

DS S P HE L W

Dlažba:

71 72 73

Cena **1 777** Kč, **70,44** €

## **K46** Otmar /š.116 x hl.56 x v.54 cm/

Materiál: lamino 1,8 cm, plastové lišty, ABS hrana v dřevodezénu, horní deska je ukončená lištou z MDF, dlažba nebo sklo Lacobel černé

Základní provedení:

DS S P HE L W

Dlažba:

71 72 73

Sklo:

80

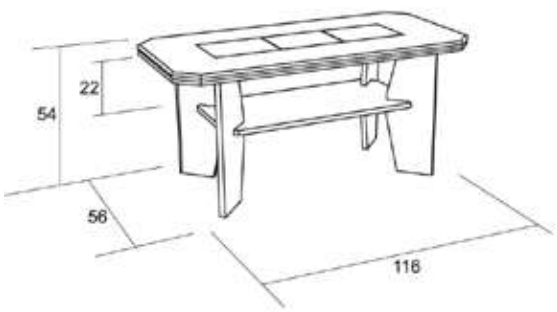

Cena **1 980** Kč, **78,50** €

## **K64** DOPRODEJ /š.110 x hl.60 x v.48 cm/

Materiál: stolová deska tl.2,5 cm, okraje stolové desky a nohy masiv dub s povrchovou úpravou lak natur, dýhovaná MDF dub

Skladem provedení:

D

Cena **4 799** Kč, **190,37** €

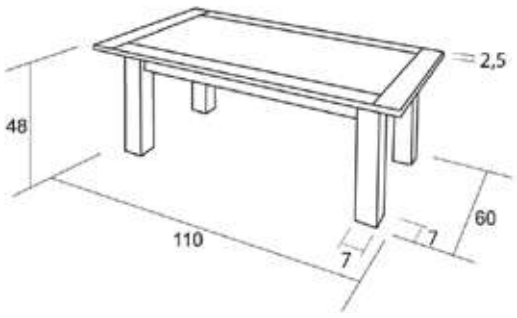

## **K69** DOPRODEJ /š.120 x hl.60 x v.43 cm/

Materiál: stolová deska tl.4 cm, okraje stolové desky a nohy masiv dub, intarzie + masiv ořech s povrchovou úpravou lak natur, dýhovaná MDF dub

Skladem provedení:

D

Cena **4 430** Kč, **175,60** €

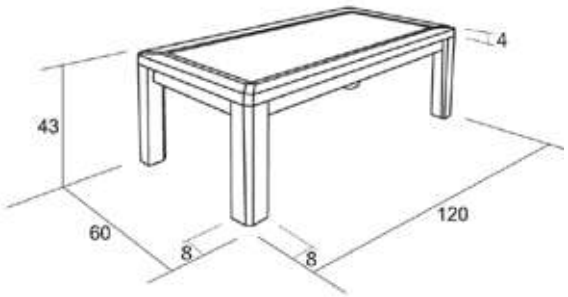

## **B301** Kašpar /š.120 x hl.60 x v.61 cm/

Materiál: stolová deska tl.3 cm, korpus 1,8 cm, masiv borovice s povrchovou úpravou lak natur

Skladem provedení:

B

Cena **4 430** Kč, **175,60** €

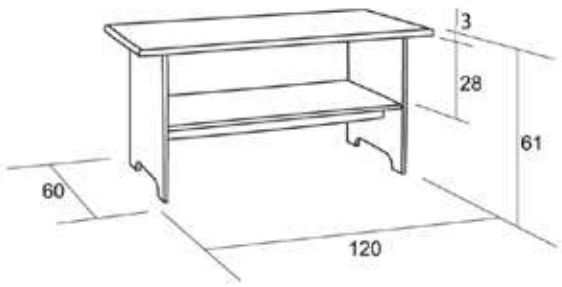

## **B302** Baltazar /š.120 x hl.60 x v.61 cm/

Materiál: stolová deska tl.3 cm, korpus 1,8 cm, masiv borovice s povrchovou úpravou lak natur

Skladem provedení:

B

Cena **3 199** Kč, **127,52** €

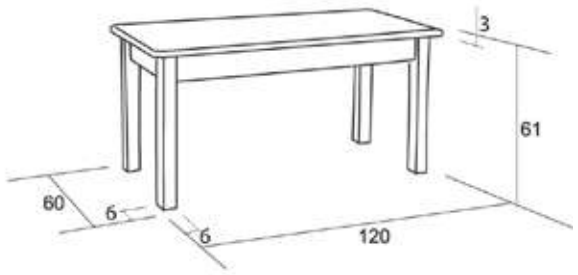

## **K82** DOPRODEJ /š.110 x hl.60 x v.46 cm/

Materiál: masiv s povrchovou úpravou olše tmavá, čiré sklo, police mléčné sklo, kov povrchová úprava chrom lesk

Skladem barvy:

L

Cena **1 955** Kč, **77,49** €

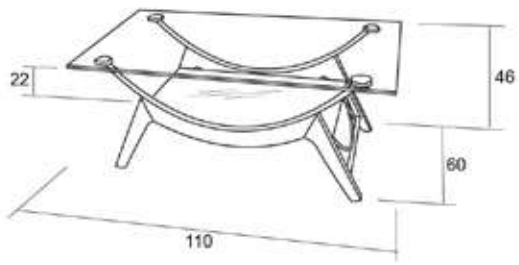

## **K87** DOPRODEJ /š.109 x hl.58 x v.41 cm/

Materiál: masiv bříza s povrchovou úpravou olše tmavá, čiré sklo, police čiré sklo s dekorem kapiček, kov povrchová úprava chrom lesk

Skladem barvy:

L

Cena **1 777** Kč, **70,44** €

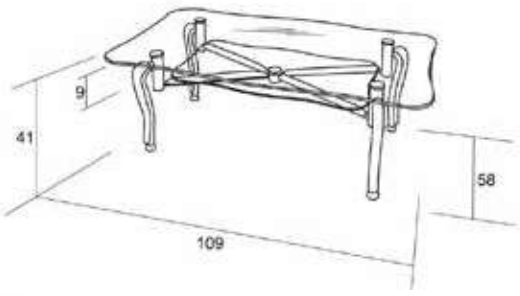

## **K66** DOPRODEJ /š.120 x hl.65 x v.39 cm/

Materiál: dýhovaná MDF s povrchovou úpravou ořech,
kov povrchová úprava chrom lesk

Skladem provedení:

O

Cena **4 430** Kč, **175,60** €

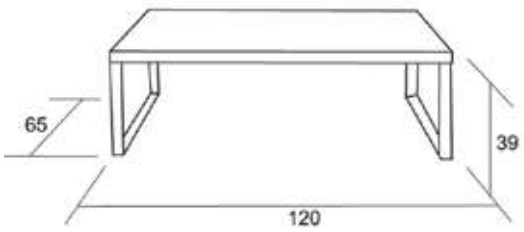

## **K67** DOPRODEJ /š.120 x hl.65 x v.46 cm/

Materiál: dýhovaná MDF s povrchovou úpravou ořech,
kov povrchová úprava chrom lesk

Skladem provedení:

O

Cena **3 363** Kč, **133,29** €

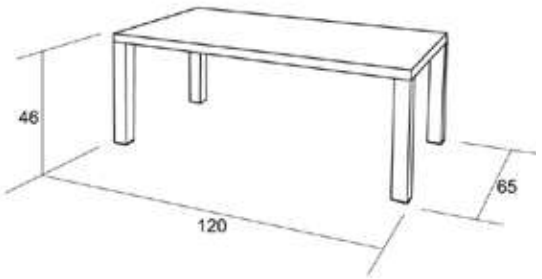

## **K71** DOPRODEJ /š.120 x hl.65 x v.46 cm/

Materiál: dýhovaná MDF s povrchovou úpravou ořech,
kov povrchová úprava chrom lesk

Skladem provedení:

O

Cena **2 651** Kč, **105,09** €

## **K72** DOPRODEJ /š.120 x hl.65 x v.46 cm/

Materiál: dýhovaná MDF s povrchovou úpravou ořech,
kov povrchová úprava chrom lesk

Skladem provedení:

O

Cena **2 473** Kč, **98,04** €

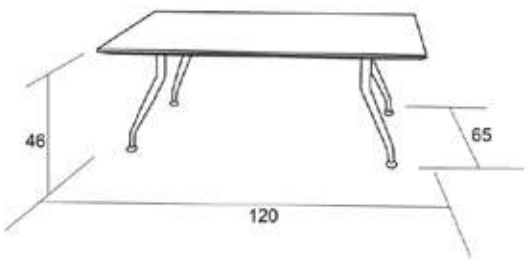

K139

# NOVINKA

Sedací souprava na fotografii není součástí naší nabídky.

Konferenční stůl je jeden z nejdůležitějších komponentů obývacího pokoje.
Trávíme zde příjemné chvilky s rodinou a přáteli.

## **K139** Mojmír **NOVINKA** /š.80 x hl.80 x v.56 cm/

Materiál: voština 3,8 cm, lamino 3,6 cm, ABS hrana v dřevodezénu

Základní barvy:

DS P HE L W DB H

Barvy s příplatkem 20 %:

CA BB MO CE T S B M

Cena **2 882** Kč, **104,87** €

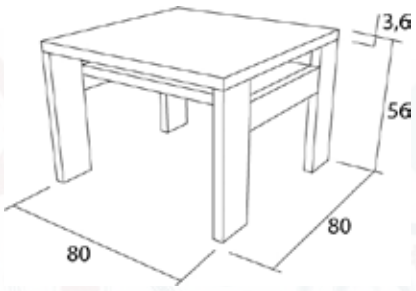


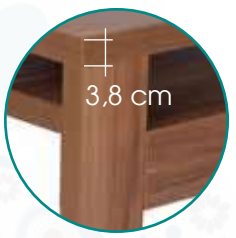

## **K101** Kamil /š.40 x hl.40 x v.38 cm/

Materiál: voština 3,8 sm, lamino 1,8 cm, ABS hrana v dřevodezénu

Základní provedení:

DS P HE L W DB H

Provedení s příplatkem 20 %:

CA BB MO CE T S B M

Cena **889** Kč, **35,25** € za 1 ks

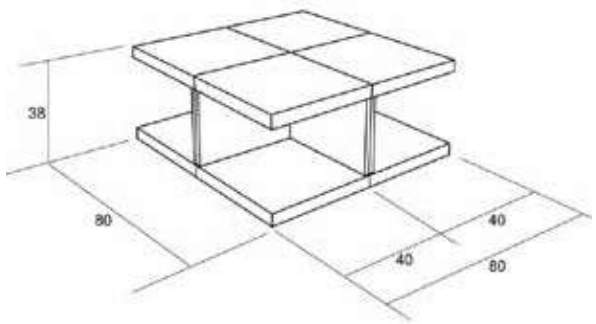

## **K116** Lubko /š.55 x hl.55 x v.45 cm/

Materiál: voština 3,8 cm, lamino 1,8 cm, ABS hrana v dřevodezénu

Základní provedení:

DS P HE L W DB H

Provedení s příplatkem 20 %:

CA BB MO CE T S B M

Cena **1 335** Kč, **52,91** €

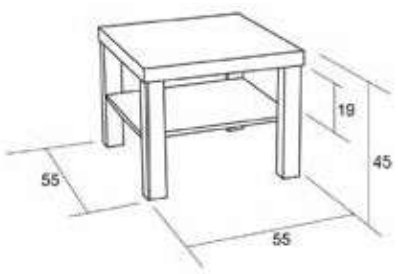

## **K101** DOPRODEJ /š.40 x hl.40 x v.40 cm/

Materiál: voština 5 cm, lamino 1,8 cm, ABS hrana v dřevodezénu

Skladem provedení:

AE TE PE

Cena **889** Kč, **35,25** € za 1 ks

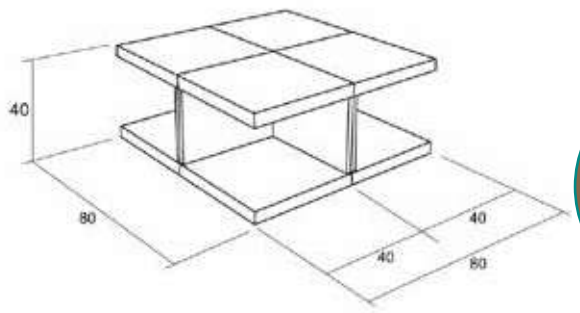


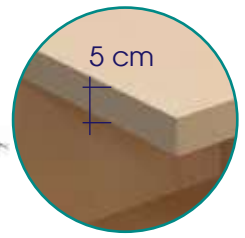

## **K105** DOPRODEJ /š.80 x hl.80 x v.45 cm/

Materiál: voština 5 cm, lamino 1,8 cm, ABS hrana v dřevodezénu,
sklo Lacobel černé

Skladem provedení:

AE TE

Cena **3 540** Kč, **140,34** €

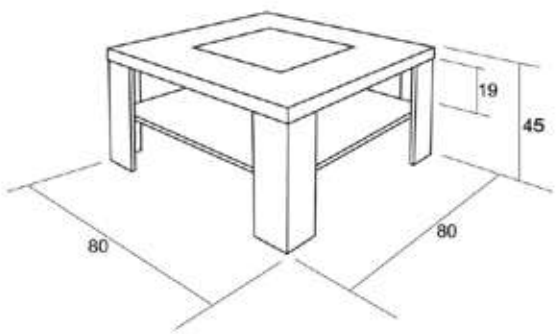

## **K126** Leoš /š.77 x hl.77 x v.51,5 cm/

Materiál: lamino 3,6 cm, lamino 1,8 cm, ABS hrana v dřevodezénu,
plastové tubusy stříbrné (u provedení wenge v černé barvě),
sklo Lacobel mléčné

Základní provedení:

DS P HE L W DB H

Provedení s příplatkem 20 %:

CA BB MO CE T S B M

Cena **2 999** Kč, **119,19** €

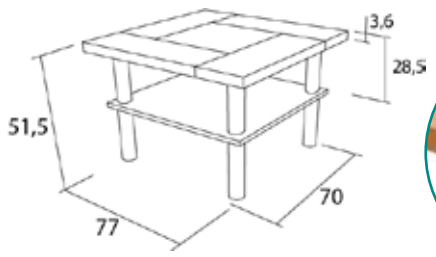


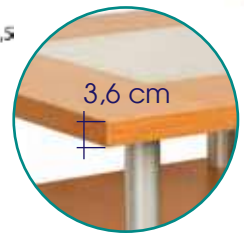


## **K208** Dušan /š.60 x hl.60 x v.37 cm/

Materiál: voština 3,8 cm, lamino 1,8 cm, ABS hrana v dřevodezénu,
plastové tubusy stříbrné (u provedení wenge v černé barvě), kolečka s brzdou

Základní provedení:

DS P HE L W DB H

Provedení s příplatkem 20 %:

CA BB MO CE T S B M

Cena **1 762** Kč, **69,84** €

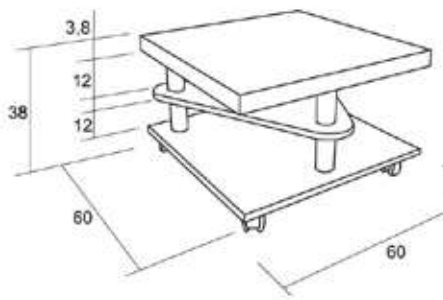


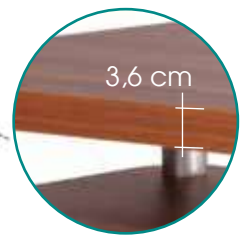

## **K105** Tobias /š.80 x hl.80 x v.45 cm/

Materiál: voština 3,8 cm, lamino 1,8 cm, ABS hrana v dřevodezénu,
sklo Lacobel černé

Základní provedení:

DS P HE L W DB H

Provedení s příplatkem 20 %:

CA BB MO CE T S B M

Cena **3 540** Kč, **140,34** €

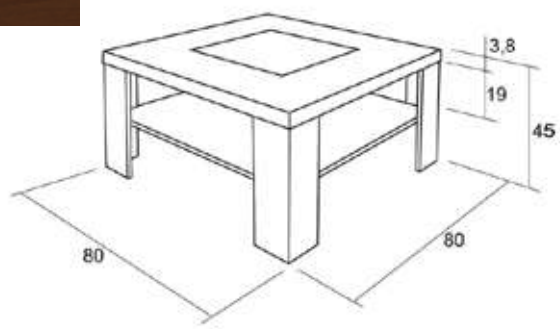

## **K106** DOPRODEJ /š.80 x hl.80 x v.40 cm/

Materiál: voština 5 cm, lamino 1,8 cm, ABS hrana v dřevodezénu,
sklo Lacobel černé

Skladem provedení:

HE TE PE WE

Cena **5 319** Kč, **210,85** €

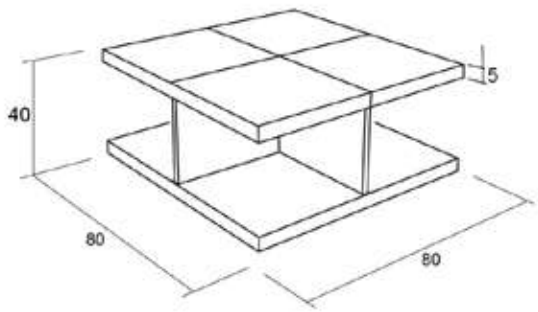


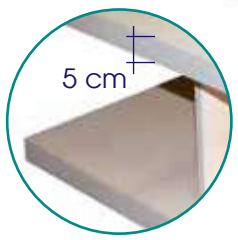


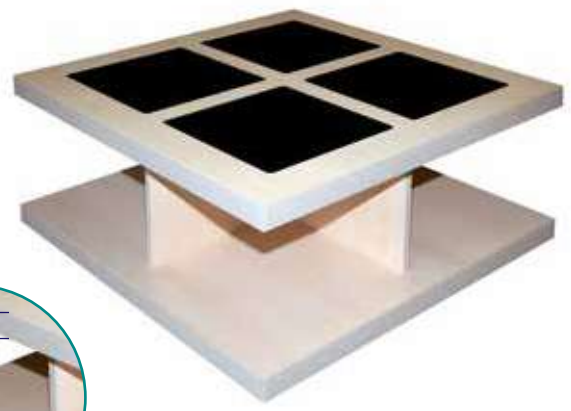

## **K107** DOPRODEJ /š.85 x hl.85 x v.45 cm/

Materiál: voština 5 cm, lamino 3,6 a 5,4 cm, ABS hrana v dřevodezénu,
sklo Lacobel černé

Skladem provedení:

AE TE PE WE

Cena **5 319** Kč, **210,85** €

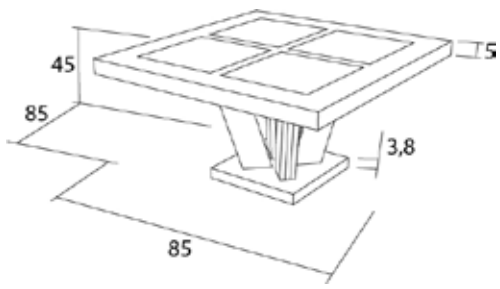


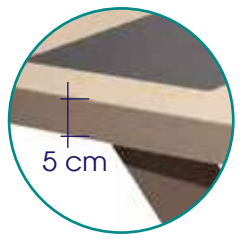

## **K114** Alois /š.65 x hl.65 x v.44 cm/

Materiál: voština 3,8 cm, lamino 1,8 cm, ABS hrana v dřevodezénu,
sklo Lacobel černé

Základní provedení:

DS P HE L W DB H

Provedení s příplatkem 20 %:

CA BB MO CE T S B M

Cena **1 940** Kč, **76,89** €

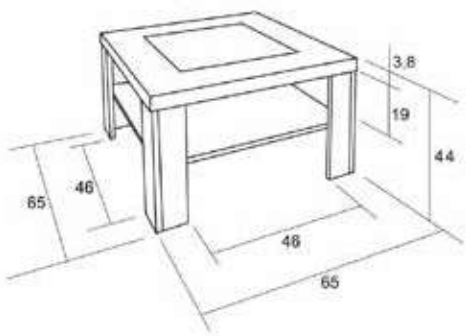

## **K128** Šimon /š.70 x hl.70 x v.52 cm/

Materiál: lamino 1,8 cm, ABS hrana v dřevodezénu

Základní provedení:

DS P HE L W DB H

Provedení s příplatkem 20 %:

CA BB MO CE T S B M

Cena **1 955** Kč, **77,49** €

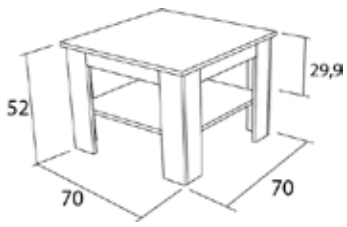

## **K130** Daniel /š.80 x hl.80 x v.54 cm/

Materiál: lamino 3,6 cm, lamino 1,8 cm, ABS hrana v dřevodezénu

Základní provedení:

DS P HE L W DB H

Provedení s příplatkem 20 %:

CA BB MO CE T S B M

Cena **2 299** Kč, **91,59** €

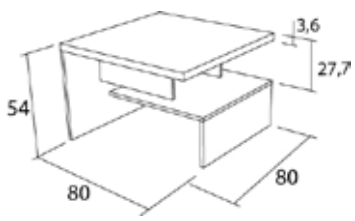


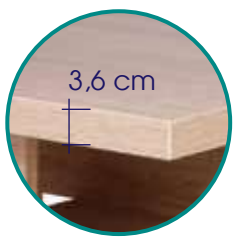

## **K133** Albert /š.70 x hl.70 x v.56 cm/

Materiál: lamino 3,6, lamino 1,8 cm, ABS hrana v dřevodezénu

Základní provedení:

DS P HE L W DB H

Provedení s příplatkem 20 %:

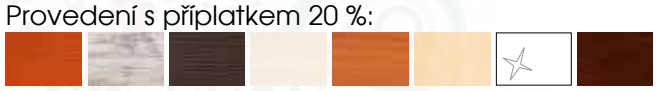

CA BB MO CE T S B M

Cena **1 777** Kč, **70,44** €

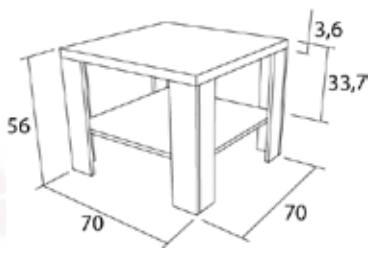

## **K135** Tibor /š.75 x hl.75 x v.52 cm/

Materiál: lamino 1,8 cm, ABS hrana v dřevodezénu

Základní provedení:

DS P HE L W DB H

Provedení s příplatkem 20 %:

CA BB MO CE T S B M

Cena **1 599** Kč, **63,39** €

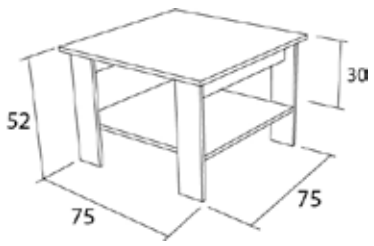

## **K04** René /š.62 x hl.62 x v.54 cm/

Materiál: lamino 1,8 cm, plastové lišty, ABS hrana v dřevodezénu, horní deska je ukončená lištou z MDF

Základní provedení:

DS S P HE L W H CA M

Cena **1 691** Kč, **67,02** €

## **K41** Jan /š.62 x hl.62 x v.54 cm/

Materiál: lamino 1,8 cm, plastové lišty ABS 0,2 cm, ABS hrana v dřevodezénu, horní deska je ukončená lištou z MDF, dlažba

Základní provedení:

DS S P HE L W H CA M

Dlažba:

71 72 73

Cena **1 672** Kč, **66,28** €

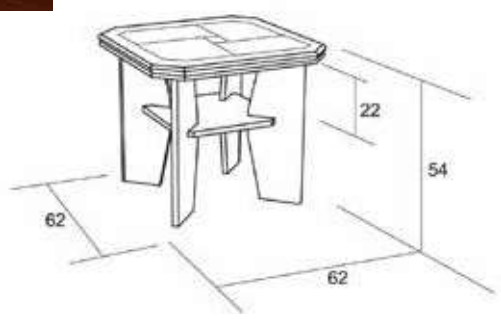

## **K44** Ben /š.62 x hl.62 x v.54 cm/

Materiál: lamino 1,8 cm, plastové lišty ABS 0,2 cm, ABS hrana v dřevodezénu, horní deska je ukončená lištou z MDF, dlažba, sklo Lacobel černé

Základní provedení:

DS S P HE L W H CA M

Dlažba:

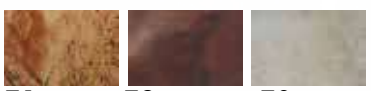

71 72 73

Sklo:

80

Cena **1 523** Kč, **60,37** €

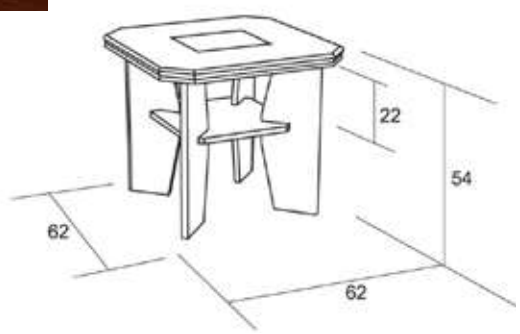

Sedací souprava na fotografii není součástí naší nabídky.

## **K102** DOPRODEJ /š.110 x hl.60 x v.45 cm/

Materiál: voština 5 cm, lamino 3,6 a 5,4 cm, ABS hrana v dřevodezénu, sklo Lacobel černé

Skladem provedení:

CE AE TE PE WE L

Cena **3 185** Kč, **126,24** €

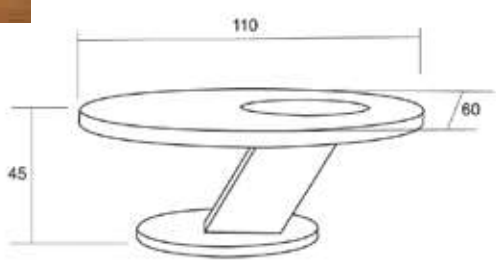


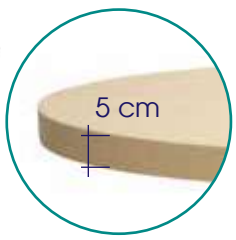

## **K104** DOPRODEJ /š.126 x hl.80 x v.37 cm/

Materiál: voština 5 cm, lamino 1,8 a 5,4 cm, ABS hrana v dřevodezénu, sklo Lacobel černé

Skladem provedení:

HE

Cena **4 786** Kč, **189,70** €

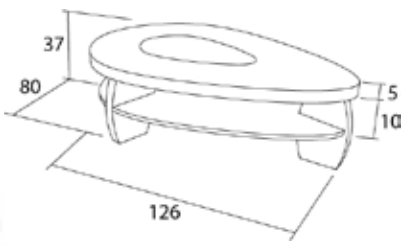


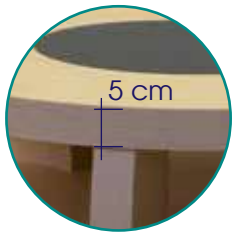

**Specifikace barevného provedení voštiny na str.32 a u zbývajícího provedení zdvojené lamino.**

## **K123** Dalibor /š.110 x hl.60 x v.38 cm/

Materiál: voština 3,8 cm, lamino 1,8 cm, ABS hrana v dřevodezénu,
plastové tubusy stříbrné (u provedení wenge v černé barvě), kolečka s brzdou

Základní provedení:

DS P HE L W DB H

Provedení s příplatkem 20 %:

CA BB MO CE T S B M

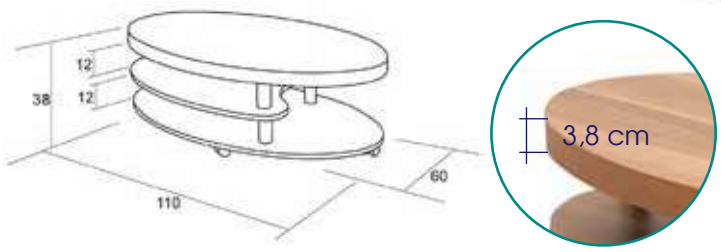


Cena **2 295** Kč, **90,99** €

## **K103** DOPRODEJ /š.110 x hl.60 x v.39 cm/

Materiál: voština 5 cm, lamino 1,8 cm, ABS hrana v dřevodezénu,
plastové tubusy stříbrné, kolečka s brzdou

Skladem provedení:

AE TE

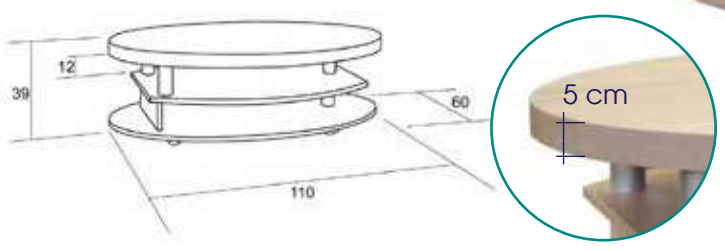


Cena **2 651** Kč, **105,09** €

## **K211** Erik /š.110 x hl.60 x v.35 cm/

Materiál: lamino 1,8 cm, ABS hrana v dřevodezénu,
plastové tubusy černé, kolečka s brzdou

Skladem provedení:

B - lesk

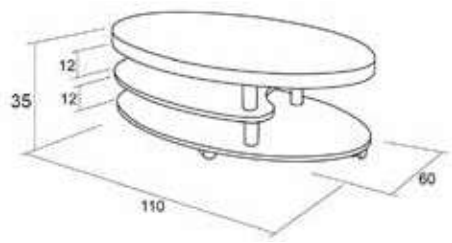


Cena **3 185** Kč, **126,24** €

## **K221** Eugen /š.110 x hl.60 x v.35 cm/

Materiál: lamino 1,8 cm, ABS hrana v dřevodezénu, plastové tubusy
stříbrné (u provedení wenge v černé barvě), kolečka s brzdou

Základní provedení:

DS P HE L W DB H

Provedení s příplatkem 20 %:

CA BB MO CE T S B M

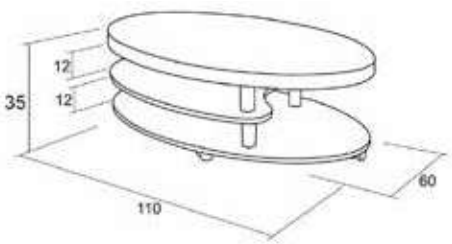


Cena **2 185** Kč, **86,62** €

## **K125** Dan /š.110 x hl.64 x v.48 cm/

Materiál: voština 3,8 cm, lamino 1,8 cm, ABS hrana v dřevodezénu, kluzáky

Základní provedení:

DS P HE L W DB H

Provedení s příplatkem 20 %:

CA BB MO CE T S B M

Cena **2 473** Kč, **98,04** €

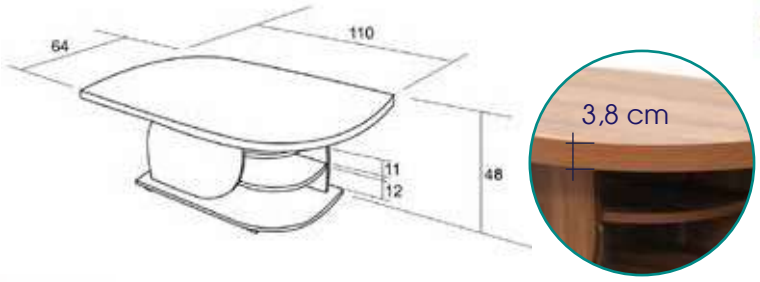


## **K12** Vít /š.120 x hl.70 x v.55 cm/

Materiál: lamino 1,8 cm, ABS hrana v dřevodezénu

Základní provedení:

DS P HE L W DB H

Provedení s příplatkem 20 %:

CA BB MO CE T S B M

Cena **2 544** Kč, **100,86** €

## **K01** Martin /š.110 x hl.60 x v.55 cm/

Materiál: lamino 1,8 cm, ABS hrana v dřevodezénu

Základní provedení:

DS P HE L W DB H

Provedení s příplatkem 20 %:

CA BB MO CE T S B M

Cena **1 499** Kč, **59,97** €

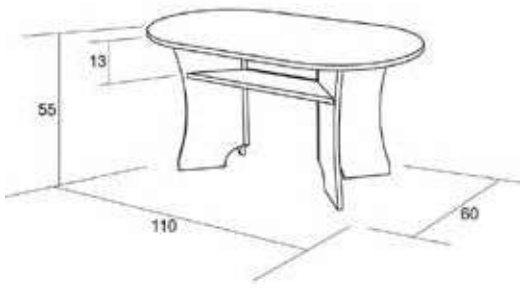


## **K08** Jaroslav /š.111 x hl.69 x v.50 cm/

Materiál: lamino 1,8 cm, ABS hrana v dřevodezénu

Základní provedení:

DS P HE L W DB H

Provedení s příplatkem 20 %:

CA BB MO CE T S B M

Cena **1 499** Kč, **59,97** €

## **K51** Ignác /š.125 x hl.65 x v.57 cm/

Materiál: dýhovaná MDF, kouřové sklo

Základní provedení:

S P L HE W

Cena **4 169** Kč, **151,71** €

## **K52** Roman /š.125 x hl.65 x v.57 cm/

Materiál: dýhovaná MDF

Základní provedení:

S P L HE W

Cena **3 842** Kč, **139,81** €

# Připravujeme pro Vás nové konferenční stoly

Dostupnost těchto konferenčních stolů na dotaz u Vašich obchodních asistentek.

**A64** Claudia

**R43** Pohupovací křeslo

**A01** Venezia

**Z132** Venezia

**A018** Bernardo

**A249** Bondy

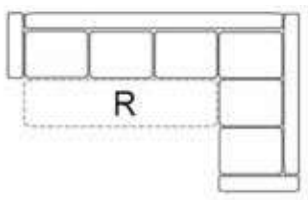

**P015** Parma

**P023** Laila

**OS234** TV stolek Nancy

**A285** Benito

**A78** Orlando

**T101** TV stolek

**C524** Skříňka prosklená

**C525** Skříňka s výklopným barem

**C530** Skříňka nízká s dvířky

**T103** TV stolek

Přehled doplňkových produktů naleznete dle kódů v katalogu sedacích souprav, židlí, pohupovacích křesel a obývacích sestav.

# Kvalitní česká výroba nábytku z lamina a voštiny

Firma Bradop působí na českém i zahraničním trhu více než 16 let.

Za tuto dobu jsme zlepšili, rozšířili a zmodernizovali vlastní výrobu. Začali používat ekologické materiály. Zkrátili dobu dodání a dali práci desítkám zaměstnanců.

Jsme hrdí na naše vyškolené pracovníky, kteří vkládají svou píli, um a odhodlání do produktů, které vyrábí.

Díky nim se můžeme pyšnit sortimentem té nejvyšší kvality.

Certifikáty a osvědčení naleznete na **www.bradop.cz**

## Ukázka a popis materiálů

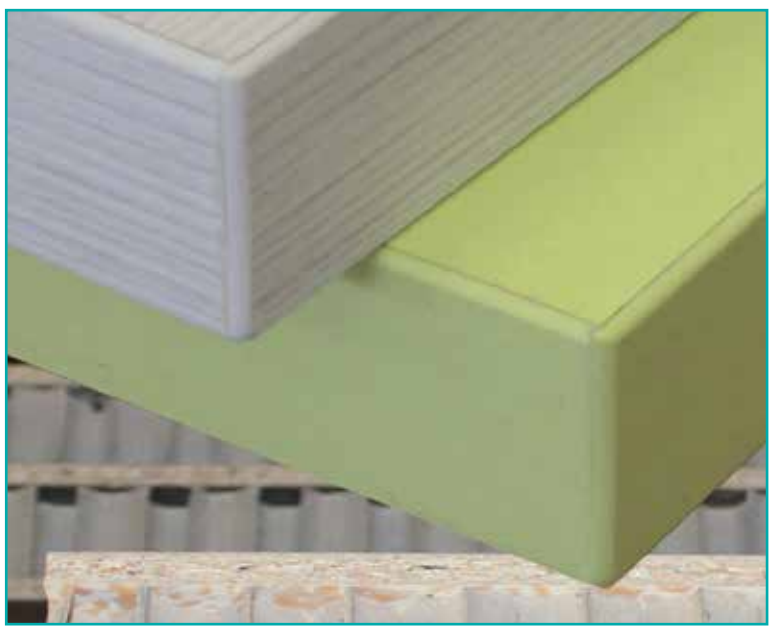

Voština 3,8 cm
Kvalitní voštinové desky tloušťky 3,8 cm jsou olepeny ABS hranou 0,2 cm v dřevodezénu.

Kluzáky
Podložky zamezující poškození podlahy.

**Kolečka s brzdou**
U konferenčních stolů jsou použita kolečka pro snadnou a rychlou manipulaci. Pro zamezení pohybu kontejneru jsou dvě z nich opatřena brzdou.

Lamino 1,8 cm
K výrobě jsou použity kvalitní laminové desky tloušťky 1,8 cm.

**ABS 0,2 cm**
Všechny nejvíce namáhané hrany, pracovní desky, čela zásuvek, dvířka, jsou olepeny ABS hranou 0,2 cm v dřevodezénu.

Upozornění: Nabídka barevného provedení materiálů je omezena možnostmi tisku a může se proto mírně lišit od barvy nábytku. Neustále nábytek zlepšujeme, proto si v zájmu vývoje vyhrazujeme právo změn specifikací (změny provedení, mírné odchylky rozměrů).

## Barevné provedení vošťiny:

**P** buk pařený

**HE** merano

**L** olše

**W** wenge



**S** bříza

## Barevné provedení lamina:

**DS** dub sonoma

**P** buk přírodní

**HE** merano

**L** olše

**W** wenge

**DB** dub bordeaux

**H** hnědá

**CA** calvados

**BB** borovice bělená

**MO** mocca

**CE** creme

**T** třešeň

**S** bříza

**B** bílá lesk

**M** mahagon

## Barevné provedení lamina a vošťiny DOPRODEJ:

**AE** akácie

**TE** třešeň romana

**PE** buk tyrol

**WE** wenge

## Barevné provedení dřeva:

**B** borovice

**D** dub

**O** ořech

**L** olše tmavá

## Možnost dalšího barevného provedení lamina a vošťiny:

**ČV** červená



**Z** zelená

**MD** modrá



**R** růžová

**F** fialová

# BRADOP

## nábytek

výroba a velkoobchod s nábytkem

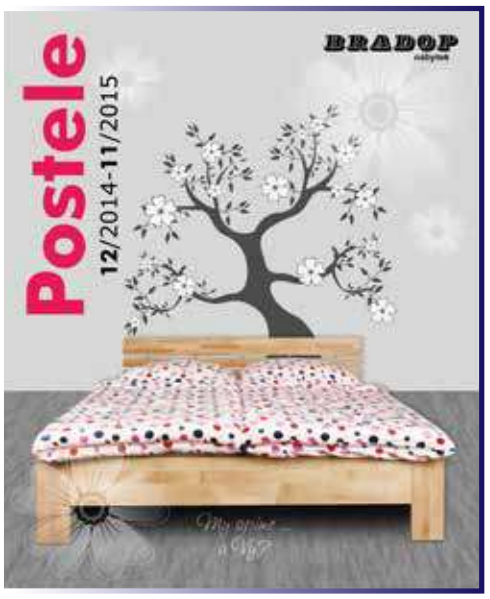


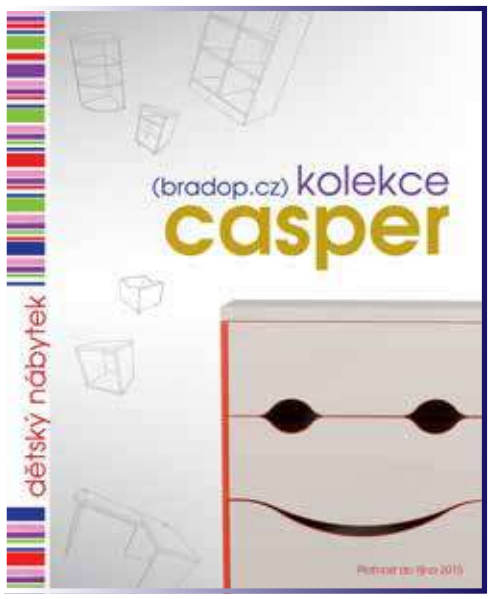


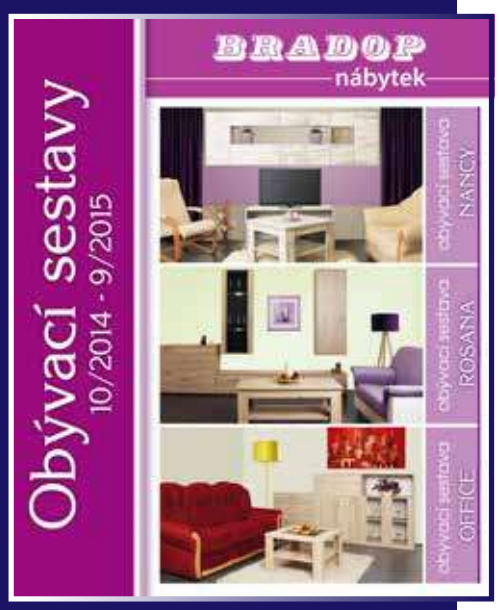

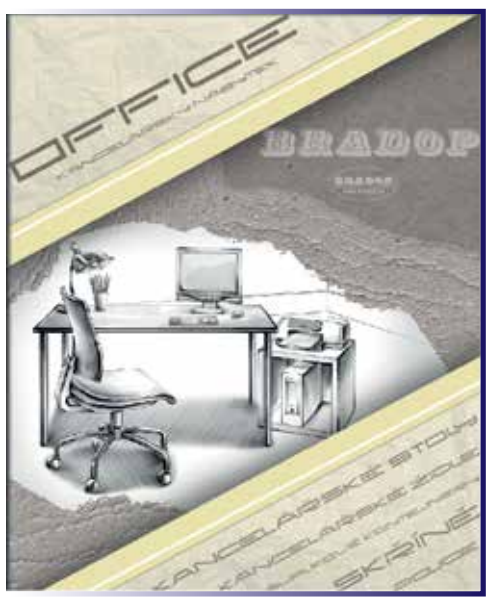


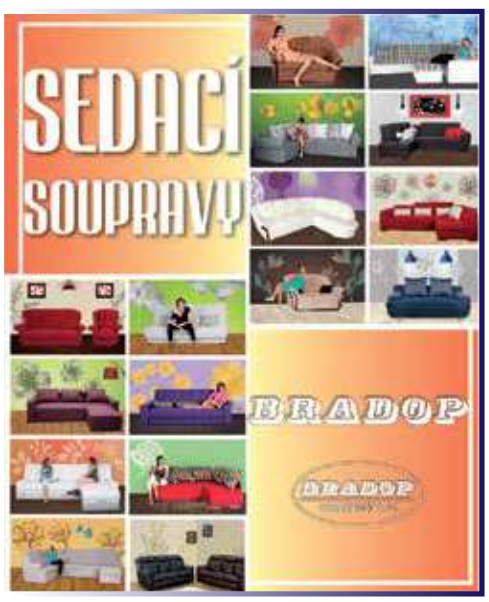

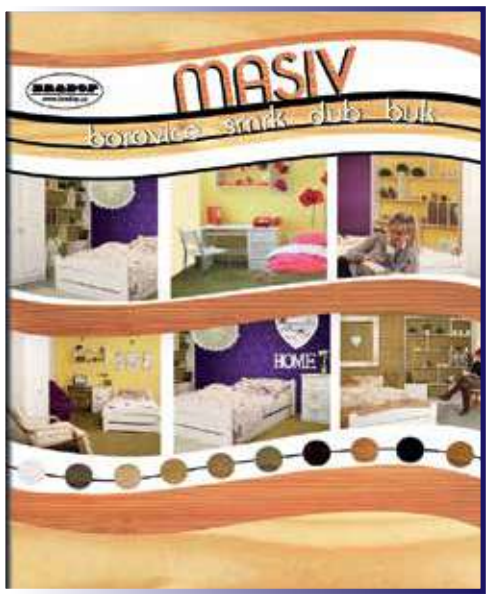


BRADOP
Žihla 995
739 91 Jablunkov
Tel.: + 420 558 341 260
Fax.: +420 558 357 853
e-mail: info@bradop.cz
**www.bradop.cz**